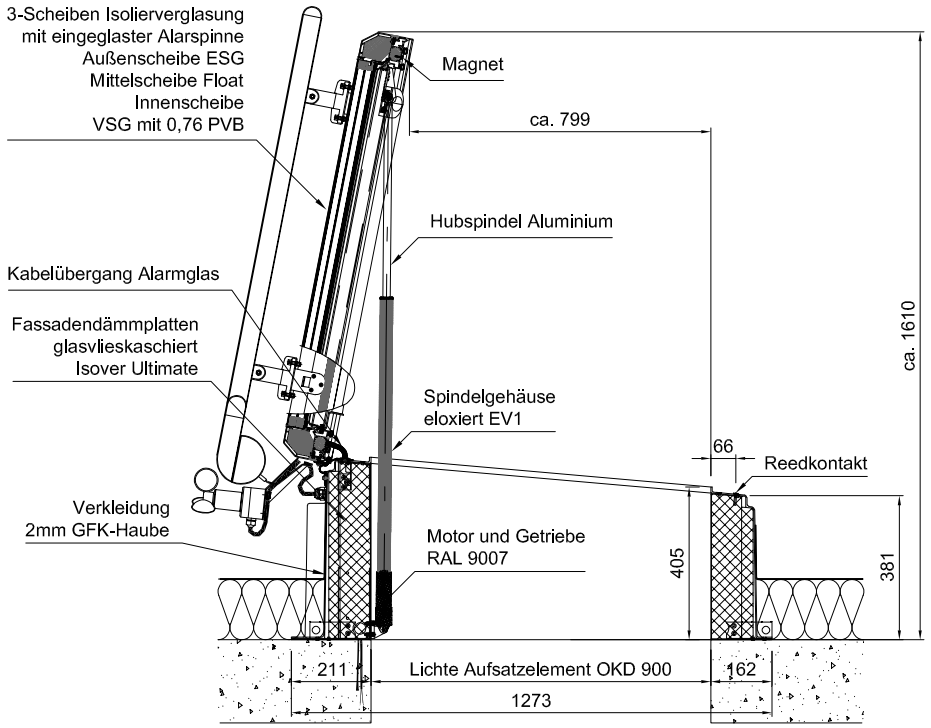

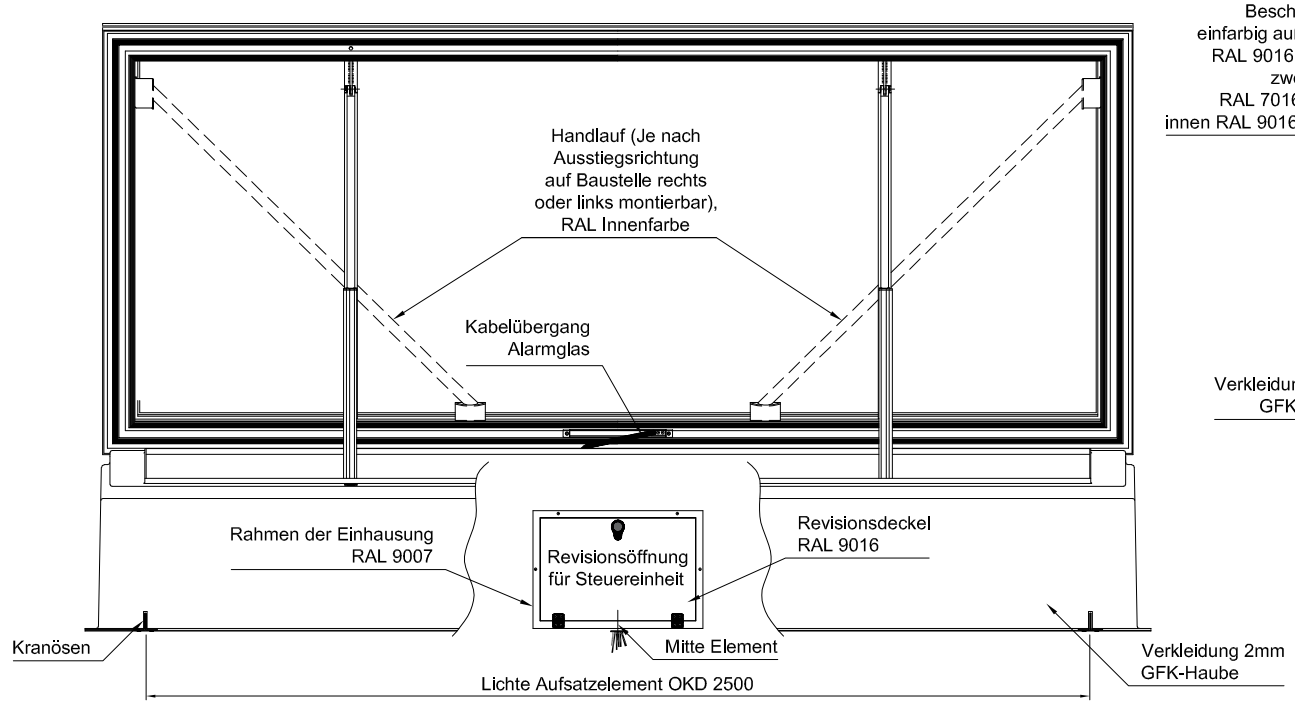

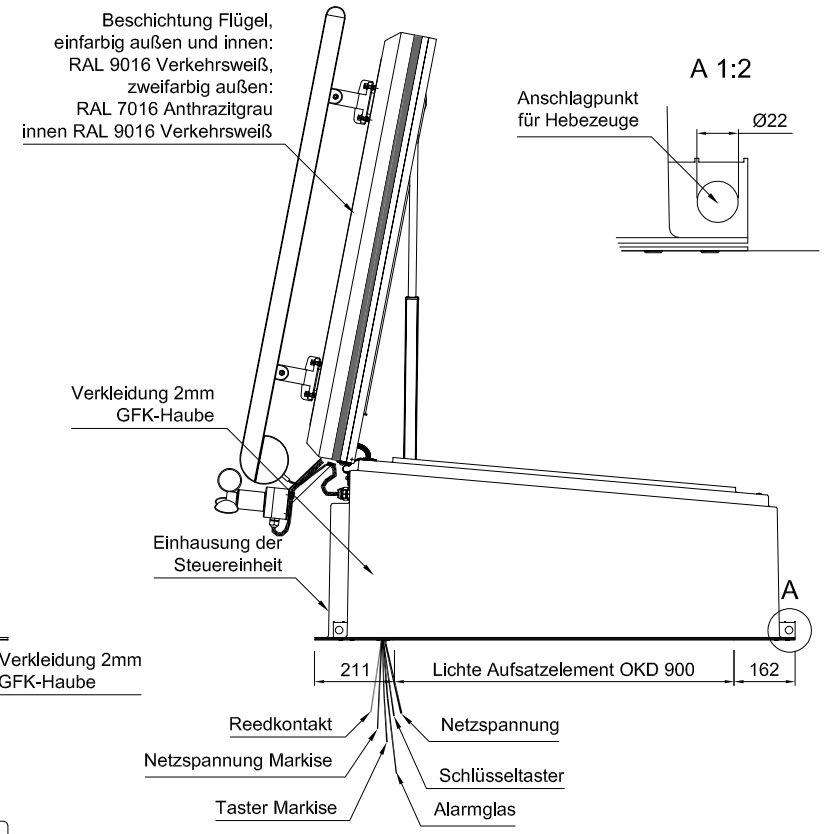

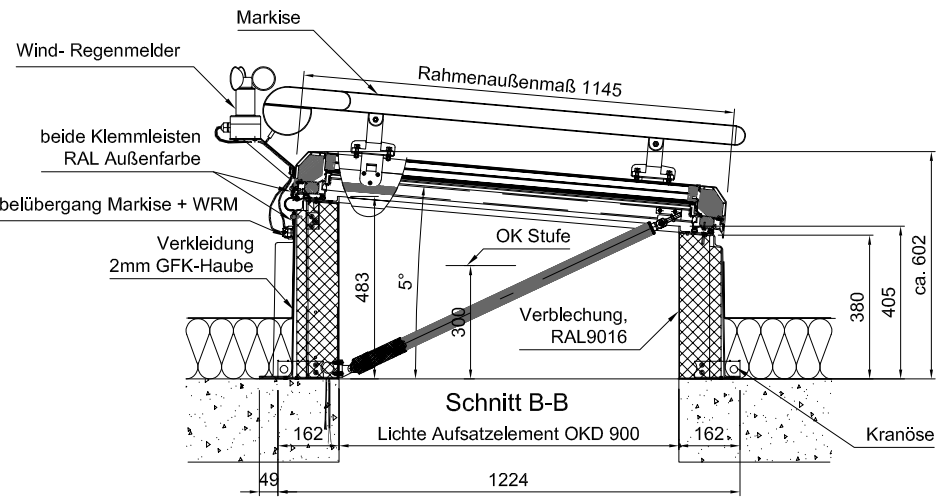

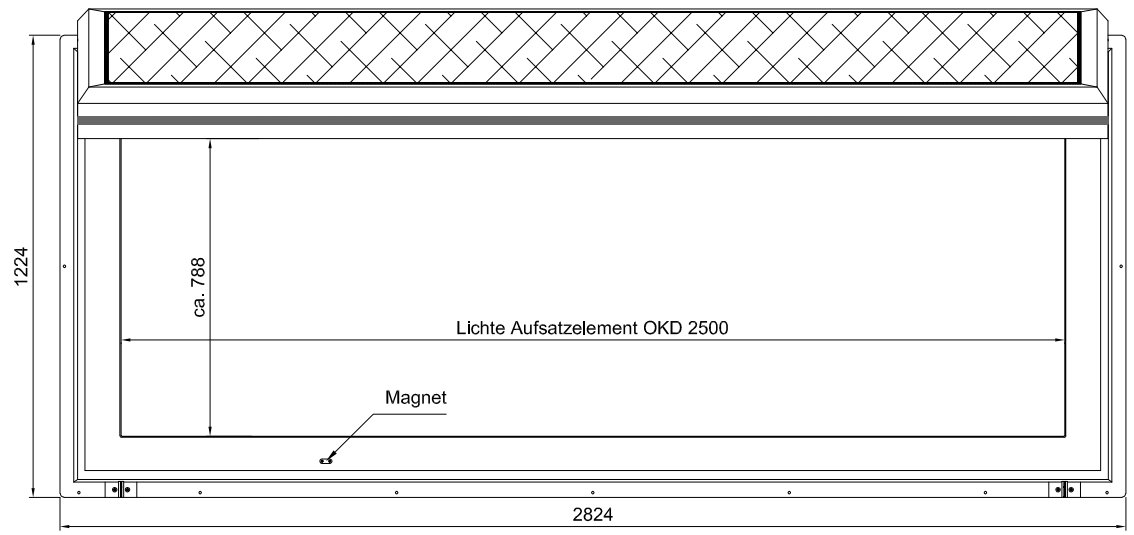

Gewicht der Gesamtkonstruktion je nach Verglasungsaufbau ca. 350 kg

Vor dem Befestigen des Flachdach Ausstieges auf der Unterkonstruktion ist das umlaufende Aufliegen der Flügeldichtungen zwischen Aufsatzelement und Flügel zu prüfen! Durch das Unterfüttern des Flachdach Ausstieges kann die Fehlstellung korrigiert werden. Eine spätere Korrektur (nach Befestigung) ist nicht möglich!

Absturzsicherungsmaßnahmen (z. B. Geländer) sind bauseitige Leistungen. Die Sicherheitsabstände nach DIN EN 349 zu festen Dachaufbauten (Geländer, Wände) sind einzuhalten.

Der Dachausstieg ist geschlossen durchsturzsicher gemäß DIN 18008-6.

Technische Änderungen vorbehalten !

Das Öffnen und Schließen der Dachluke erfolgt immer über einen Schlüsselschalter (ohne Selbstverriegelung). Die Verwendung von Wettersensoren, Smartphones, Fernbedienungen oder ähnlichem ist gem. Risikobeurteilung im Sinne der EG-Maschinenrichtlinie nicht zulässig!! Der Bereich Ausstiegs muss von der Bedienposition vollständig einsehbar sein.

In Abhängigkeit der geplanten Treppe sollte der Handlauf vorhanden sein. Im Bedarfsfall kann der mitgelieferte Handlauf montiert werden. Zur Ausführung kann aber auch ein bauseitiger Teleskophandlauf kommen.

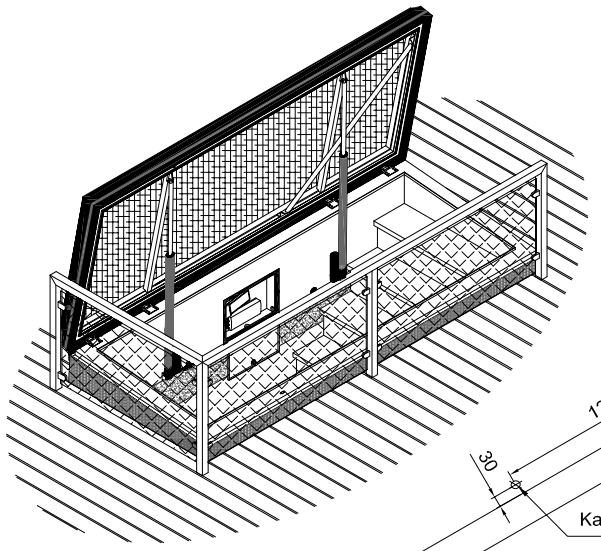

Die Fläche für das
Aufsatzelement muss
umlaufend waagrecht sein!

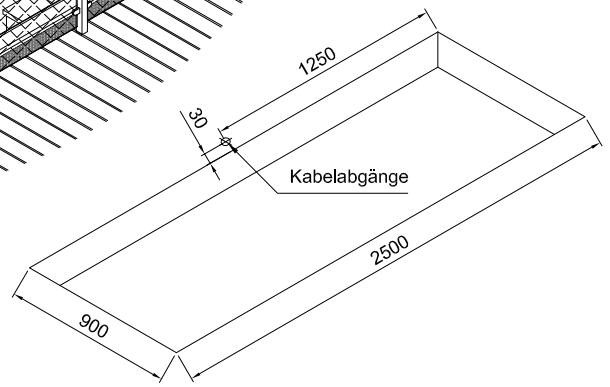

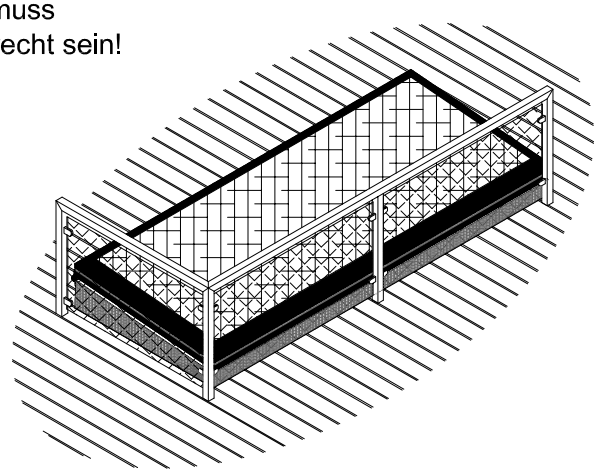

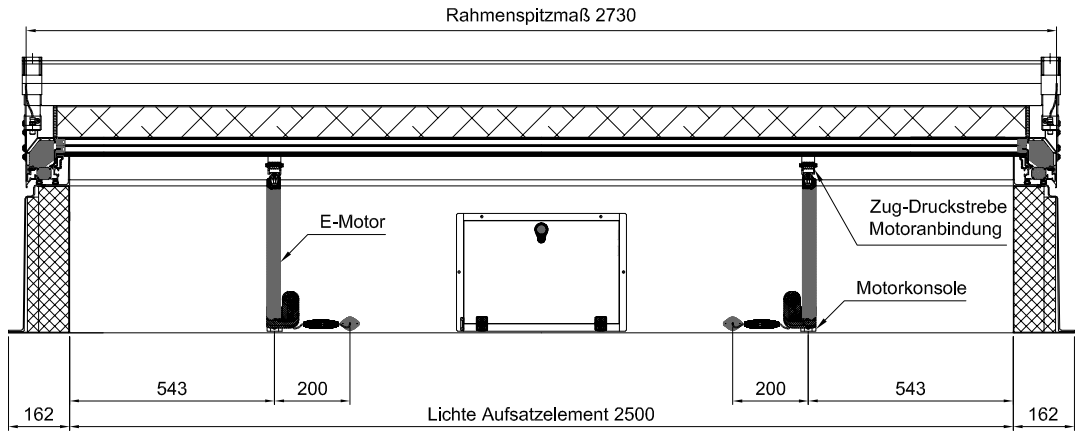

Schweißnähte: Ausführung der sichtbaren Schweißnähte nach DIN EN ISO 10042 Grenzen für Unregelmäßigkeiten Tabelle 1 Bewertungsgruppe C Ausführungsklasse EXC2	Prüfmaße: ☐ Funktion ist von der Einhaltung dieser Maße abhängig	Toleranzen: ISO 2768-v DIN EN ISO 13920 AE	Flachdach Ausstieg Service FE OKD 090x250 cm Planungszeichnung Markise + Alarmglas
	Bearb. 26.06.2026	Datum / Name: Kögler	
	Gepr.		
Heinrich Strunz GmbH Zehstraße 2 95111 Rehau/Bayern Tel.: (09283) 595-0 Fax: (09283) 595-290		Maßstab 1:10 Werkstoff	Zeichnungsnr. 5.1.1.3.2.7.7.1. PZ-Service-FE 090x250cm
LAMILUX		EDV Nr.	

Das Urheberrecht an dieser Zeichnung ist gemäß dem Gesetz über Urheberrechte und verwandte Schutzrechte von 9.9.1965 geschützt. Jegliche Verwertung dieser Zeichnung, insbesondere die Vervielfältigung und Weitergabe an Dritte bedarf unserer ausdrücklichen Genehmigung. Lamilux Heinrich Strunz GmbH, Zehstr. 2, 95111 Rehau